ТЕПЛОЛЮКС®

живи комфортно

ТЕРМОРЕГУЛЯТОР

EcoSmart 25

ИНСТРУКЦИЯ ПОЛЬЗОВАТЕЛЯ

СОДЕРЖАНИЕ:

Введение

Специальные возможности

Рекомендации по подключению Wi-Fi

Органы управления и индикация

Основное окно индикации терморегулятора

Подключение смартфона к терморегулятору

Управление и работа

Включение терморегулятора

Установка и снятие блокировки

Выключение терморегулятора

Организация меню терморегулятора

Установка режима работы датчиков

Постоянное поддержание

Программный режим

Установка времени и даты

Режим самообучения

Режим открытого окна

Корректировка показаний температуры воздуха

Настройка экрана терморегулятора

Самодиагностика

Контроль работоспособности датчика темпе - ратуры

Возврат к заводским настройкам

Монтаж терморегулятора с использованием рамки Legrand Valena

Сервисный центр

Введение

EcoSmart 25 предназначен для управления электрическими системами обогрева помещений (нагревательными матами, плёночными нагревателями или кабельными секциями). Терморегулятор поддерживает комфортную температуру обогреваемой поверхности и обеспечивает рациональный расход электроэнергии. Терморегулятор обеспечивает управление по двум датчикам температуры: пола и воздуха, как одновременно, так и по отдельности (входят в комплект поставки). Терморегулятор может осуществлять управление водяными тёплыми полами, при использовании термоголовки нормально закрытого типа с напряжением питания/управляющего сигнала 220 В.

Терморегулятор EcoSmart 25 монтируется в стену в непосредственной близости от установочных проводов нагревательного кабеля (Более подробно с монтажем терморегулятора можно ознакомиться в паспорте на изделие или в руководстве по эксплуатации нагревательного элемента). Допускается установка терморегулятора вместо используемых терморегуляторов других серий и производителей.

Специальные возможности

Терморегулятор EcoSmart 25 позволяет управлять теплым полом как непосредственно с сенсорного дисплея прибора, так и через приложение SST Cloud, установленное на смартфон.
Для подключения к терморегулятору смартфона используется сеть Wi-Fi.

— Поддерживаемые терморегулятором стандарты Wi-Fi сети: IEEE 802.11. b/g/n 2.4 ГГц.
— Требования к ОС смартфона: Android 5.1 и выше, iOS 11 и выше.

Скачайте бесплатное приложение SST Cloud для Вашего смартфона или планшета в соответствующем магазине, по ссылке ниже. Также ссылку на эту программу можно получить на сайте teploluxe.ru или sstcloud.ru.

Available on the App Store

ANDROID APP ON Google play

Более подробно о возможностях приложения SSTCloud Вы можете узнать на сайте sstcloud.ru.

Рекомендации по подключению Wi-Fi

– Поддерживаемые терморегулятором стандарты Wi-Fi сети:
IEEE 802.11. b/g/n 2.4 ГГц.
– Имя сети и пароль должны содержать только цифры и латинские буквы (максимальная длина имени сети и пароля – 32 символа).
– Минимальный уровень радиосигнала Wi-Fi в точке установки терморегулятора -70 dbm.
Если в помещении на границе сигнала имеются репитеры, усилители или несколько раздающих устройств, то названия сетей рекомендуется сделать отличными друг от друга и подключать прибор к ближайшей точке доступа.
– Располагайте антенны Wi-Fi роутера согласно рекомендациям производителя для того, чтобы добиться максимального уровня сигнала Wi-Fi в месте установки терморегулятора.

— Количество одновременно подключенных к домашней сети терморегуляторов зависит от типа Вашего роутера.
— В случае, если уровень сигнала Wi-Fi вашей домашней сети в месте установки терморегулятора превышает уровень радиопомех не более чем на 20 dBm, рекомендуем изменить канал Wi-Fi на менее занятый, устранить источник помех, изменить положение роутера, использовать выносные направленные Wi-Fi антенны, использовать оборудование для расширения зоны радиопокрытия (точки доступа и репитеры).
— При установке терморегуляторов в помещениях большой площади, сложной конфигурации или в случае возникновения проблем с настройкой Wi-Fi подключения рекомендуется обратиться к специалисту по настройке Wi-Fi оборудования.

ВАЖНО!

Уровень сигнала Wi-Fi, а также занятые каналы Wi-Fi можно проверить с помощью приложения для смартфона Wi-Fi Analyzer, приложив смартфон к месту установки терморегулятора. Если уровень сигнала меньше требуемого, измените положение роутера или примените оборудование для увеличения зоны покрытия Wi-Fi сети (точка доступа, репитер и т.д.).
На распространение сигнала Wi-Fi оказывают влияние железобетонные перекрытия, металлические предметы (шкафы, короба, зеркала и т.п.), а также источники радиопомех (например, микроволновые печи). Источником радиопомех могут быть и Wi-Fi точки доступа, установленные в соседних помещениях.
Поскольку терморегулятор устанавливается вглубь стены, воспринимаемый им уровень сигнала Wi-Fi может быть ниже, показываемого смартфоном.

Органы управления и индикация

Для отображения информации и управления режимами работы в терморегуляторе используется жидкокристаллический сенсорный дисплей с нанесенными на него функциональными кнопками управления.

Для управления прибором служат **кнопки управления:**

1. «<» — уменьшение значения температуры;
2. «O» — включение/выключение терморегулятора, разблокировка;
3. «>» — увеличение значения температуры.

Рис. 1

Основное окно индикации терморегулятора

Основное окно индикации прибора отображает следующее:

— индикация текущего времени (рис. 2а) или даты (рис. 2б)

— индикация текущей температуры поверхности пола или воздуха, установленное значение температуры. Переключение между режимами индикации даты и времени происходит автоматически каждые 3 сек.

Крупными цифрами показана установленная температура пола.

Рис. 2а

Рис. 2б

Рис. 2. Основное окно индикации прибора

1. Текущая температура уставки

2. Программный режим

3. Режим постоянного поддержания

4. Дата/время

5. Режим AP

6. Режим STA

7. Режим SC

8. Индикация включения обогрева

9. Блокировка включена

10. Текущая температура

11. Используется датчик пола ▽, воздуха △

Подключение смартфона к терморегулятору

Для простой настройки терморегулятора, его необходимо подключить к Вашему смартфону по сети Wi-Fi.

Подключение в Режиме Smart Config:

1. Подключите смартфон к сети Wi-Fi 2.4GHz.
2. Запустите приложение SST Cloud
3. Создайте Домовладение или используйте существующее (рекомендации по работе с приложением на сайте sstcloud.ru).
4. Включите/разблокируйте терморегулятор нажатием и удержанием в течение 3 секунд кнопки «O», если терморегулятор был выключен/заблокирован
5. Нажмите «Добавить Устройство» в выбранном домовладении и следуйте инструкциям приложения.

5.1 При необходимости введите или выберете из существующих название помещения.

5.2 Выберите Wi-Fi сеть из ранее подключенных или введите имя и пароль сети.

6. Активируйте на терморегуляторе режим Smart Config путем одновременного нажатия и удержания кнопок «O» и «>» на терморегуляторе более 3 секунд. На экране дисплея появится сообщение (индикация SC в верхней части дисплея) о включении этого режима и обратный отсчет времени.

7. Нажмите кнопку подключения Smart Config в приложении на экране смартфона.

   Дальнейшее подключение смартфон проведет автоматически.

8. Проведите данные операции со всеми терморегуляторами, которые необходимо подключить к домашней сети.

   Терморегулятор станет доступен для работы с приложением в течение нескольких минут после подключения.

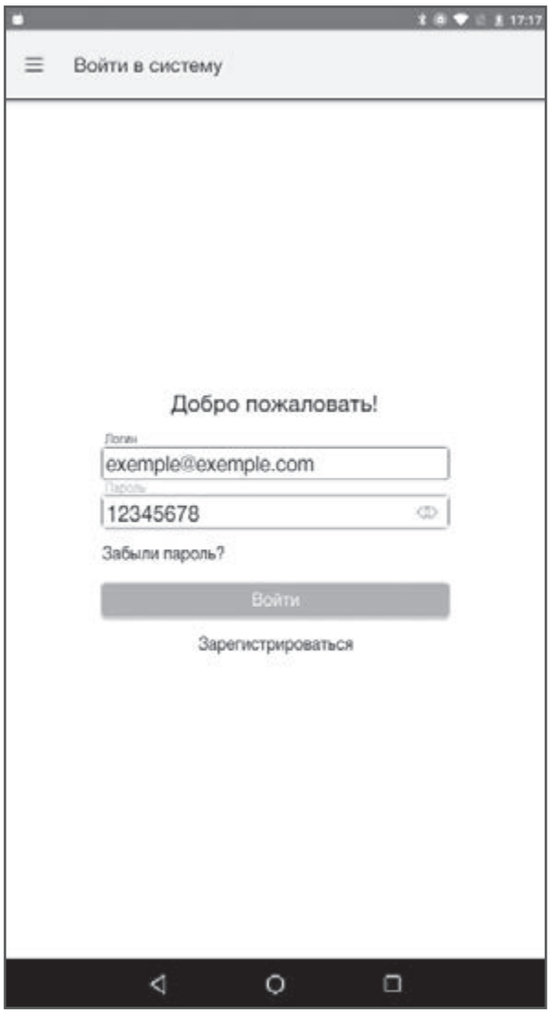

Рис. 3а

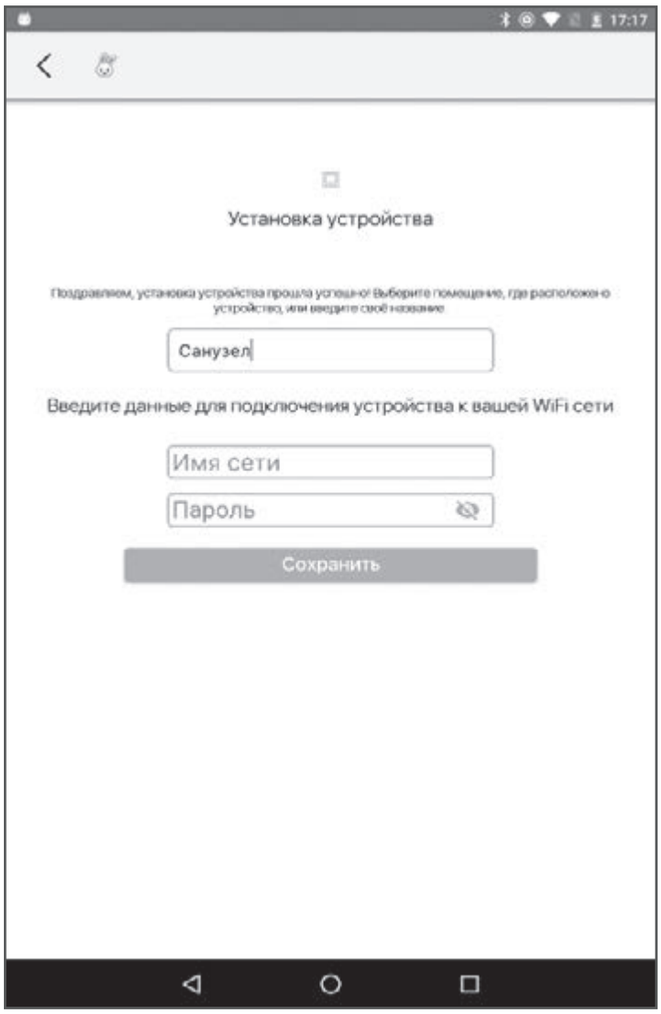

Рис. 3б

Подключение в режиме AP.

Для подключения в альтернативном режиме настройки необходимо:

1. Запустить приложение SST Cloud и зарегистрироваться. Для этого необходимо нажать кнопку «Зарегистрироваться», затем ввести e-mail и пароль (если вы получили приглашение, необходимо ввести e-mail на который оно было отправлено) (рис. 3а).

Вам будет отправлено письмо с кодом подтверждения для завершения регистрации.

2. Авторизуйтесь и выберете или создайте домовладение, в которое будет добавлен терморегулятор.

3. На главном экране домовладения нажмите на кнопку «Добавить устройство» и выберете «Терморегулятор EcoSmart 25». Кнопку «Далее» не нажимайте. Следуйте инструкциям приложения.

4. Переведите терморегулятор в режим «AP-mode». Для этого нажмите и удерживайте кнопки «<» и «O» 3 более 3 секунд. На дисплее появится индикация AP и обратный отсчёт.

5. В настройках сети Вашего смартфона выбрать Wi-Fi сеть с именем, соответствующим MAC-адресу терморегулятора (например D8:A0:1D:48:17:D8).

6. Подключитесь к данной сети используя пароль 1234567890.

7. Когда устройство будет обнаружено, вернитесь в приложение SST Cloud и нажмите кнопку «Далее», затем введите или выберете из существующих название помещения. Выберете Wi-Fi сеть из ранее подключенных или введите имя и пароль сети. Нажмите кнопку «Сохранить» (рис. 3б).

8. После нажатия кнопки «Сохранить», терморегулятор переподключится к Вашей домашней сети самостоятельно и будет подключаться к ней при каждом последующем включении.

9. Проведите данные операции со всеми терморегуляторами, которые необходимо подключить к домашней сети.

После подключения устройства к сети Wi-Fi управление через мобильное приложение и нажатие клавиш на самом терморегуляторе может быть недоступно в течение нескольких минут (не более 5 мин). В это время может происходить обновление микропрограммы, калибровка и настройка связи для обмена данными.

Запрещается прерывать данный процесс принудительно (выключать или обесточивать прибор) во избежание возникновения неисправностей.

Более подробная инструкция по работе с приложением SST Cloud на сайте.

Управление и работа

Включение терморегулятора

Включение прибора осуществляется нажатием и удержанием кнопки «О».

Установка и снятие блокировки

Для защиты от детей и случайных нажатий, прибор снабжён блокировкой. Она включается автоматически, через 40 секунд после последнего касания любой кнопки прибора, либо вручную при нажатии и удержании кнопки «О» в течение 2 секунд (в это время на экране устройства отображается обратный отсчёт: 3, 2, 1 – на цифре 2 кнопку нужно отпустить, на цифре 3 происходит выключение устройства).

Блокировку можно установить принудительно, удерживая кнопку включения дольше 1 но меньше 3 секунд. Для снятия блокировки необходимо нажать кнопку «О» и удерживать не менее 3 секунд. После чего режим блокировки снимается.

Отображение текущей температуры всех доступных датчиков.

Для отображения текущей температуры всех доступных датчиков на разблокированном экране терморегулятора необходимо одновременно нажать и удерживать кнопки «<» и «>». Во время удержания кнопок, на экране устройства последовательно будут отображаться текущие значения всех доступных датчиков.

Выключение терморегулятора

Для выключения прибора, необходимо удерживать кнопку «О» дольше 3 секунд при разблокированном экране, либо дольше 10 секунд при заблокированном. При её нажатии появится обратный отсчёт. По его окончании, прибор выключится.

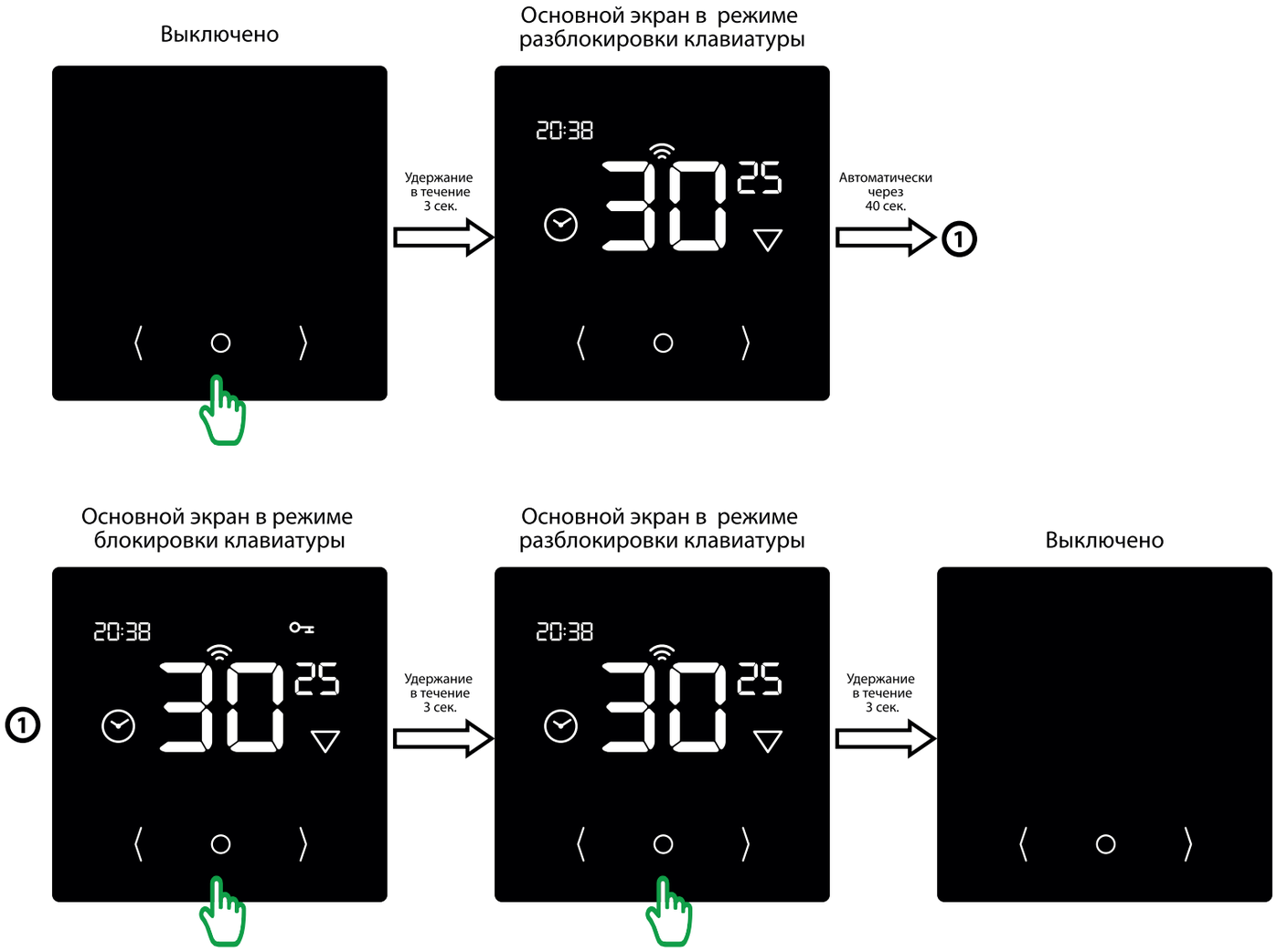

Рис. 4 ***Включение – блокировка – разблокировка – выключение***

Все настройки терморегулятора доступны из приложения SST Cloud. Меню самого терморегулятора ограничено для удобства настройки и эксплуатации.

Организация меню терморегулятора

В терморегуляторе предусмотрено два основных режима работы:

👆 — Постоянное поддержание;

🕓 — Программный режим.

Терморегулятор позволяет управлять системами обогрева с помощью двух датчиков — температуры пола и температуры воздуха.

Существует три основных режима управления:

▽ — только по температуре пола;

△ — только по температуре воздуха;

⧋ — по температуре пола с ограничением по температуре воздуха;

Установка режима работы датчиков

Для установки необходимого режима работы нажмите кнопку «О» для входа в меню. Кратковременным нажатием этой же кнопки (5 раз) необходимо дойти до пункта с мигающими цифрами по центру. Кнопкой «>» можно выбрать режим работы датчиков: △ – только по температуре воздуха (в данном режиме изменение температуры ограничения по воздуху недоступно), ▽ – только по температуре пола, △▽ – по температуре пола с ограничением по температуре воздуха (режим по умолчанию).

Настроить температуру ограничения по датчику воздуха можно в меню термо-регулятора или в приложении. При этом, должен быть выбран режим △▽.

Для установки температуры ограничения нажмите кнопку «О» для входа в меню. Кратковременным нажатием этой же кнопки (6 раз) необходимо дойти до пункта с мигающими цифрами по цен-

тру. Кнопками «<» или «>» выбрать нужную температуру ограничения.

Выход из меню и подтверждение выбора осуществляется последовательным нажатием кнопки «О» до появления главного экрана терморегулятора, либо нажатием и удержанием кнопки «О» более 3-х секунд.

Следует учитывать, что температура, определяемая датчиком воздуха, может отличаться от реальных показаний по причине того, что датчик установлен непосредственно в самом приборе. Отклонения датчика не регламентированы. Прибор в процессе работы может нагреваться, это нормальное явление. Также на показания датчика может влиять расположение самого терморегулятора.

Постоянное поддержание

Данный режим используется, когда есть необходимость постоянно поддерживать установленную температуру.
Для установки температуры нажмите кнопку «>» или «<». Установка температуры возможна в диапазоне +5 … +45 °C.
Установите необходимую Вам температуру, прибор применит её автоматически, дополнительных действий не требуется.

Программный режим

Данный режим является эффективным средством экономии электроэнергии в том случае, когда в постоянном обогреве нет необходимости, а обогрев включается только в определенные периоды времени суток. Настройка программного режима и установка всех нужных значений и параметров производится в приложении SST Cloud.

Программный режим является событийным, т.е. в терморегуляторе доступно до 336 точек изменения температуры в неделю, время которых вы можете устанавливать с точностью до до 1 минуты.

В приложении имеется функция копирования графика обогрева (установленных точек) на другой день. Когда текущая неделя заканчивается график обогрева автоматически копируется на следующую.

Для каждого события Вы определяете его время и поддерживаемую температуру, устанавливаемую в диапазоне +5…+45 °C для каждого события.

Терморегулятор использует режим самообучения. Анализируя температуру пола, воздуха или обе температуры одновременно, EcoSmart 25 рассчитывает время включения системы, чтобы достичь заданную температуру комфорта в установленное Вами время.

Режим самообучения может быть отключён (см. стр. 30).

Установка времени и даты

Разблокируйте терморегулятор (если он был заблокирован до этого). Нажмите кнопку «О» для входа в меню.

Значение времени при этот будет мигать (рис. 5а). Установите требуемое время нажатием кнопок «<» и «>» и нажмите кнопку «О» для перехода на следующий этап настройки (установка времени и даты происходит последовательно: часы, минуты, день, месяц, год).

Устанавливаемое значение мигает. День недели устанавливается автоматически.

Выход из меню и подтверждение выбора осуществляется последовательным нажатием кнопки «О» до появления главного экрана терморегулятора, либо нажатием и удержанием кнопки «О» более 3-х секунд.

Если терморегулятор подключен к сети Wi-Fi через приложение SST Cloud необходимость в данной настройке отпадает - дата и время устанавливаются автоматически. (Часовой пояс терморегулятора

следует за часовым поясом, в котором было создано домовладение в приложении SST Cloud, вручную не меняется).

Рис. 5а
Установка времени

Рис. 5б.
Установка даты

Режим самообучения

При работе в программном режиме терморегулятор обладает способностью изучить температурные особенности помещения, заранее включить обогрев и достигнуть установленной Вами температуры точно к указанному времени. Режим самообучения можно выключить в приложении SST Cloud в разделе настроек датчиков терморегулятора.

В этом случае терморегулятор включит обогрев чётко в установленное Вами время.

Терморегулятор контролирует температуру воздуха и отключает обогрев, в случае превышения установленного максимального значения.

Режим открытого окна

Терморегулятор постоянно отслеживает температуру воздуха в помещении. Это происходит, даже в том случае, когда управление происходит только по датчику температуры пола.
Если в течение 5 минут температура воздуха в помещении понизилась более чем на 3 градуса, терморегулятор принудительно выключает обогрев на 30 минут. По истечении этого времени, управление обогревом продолжается в том же режиме. Отключить данный режим можно в приложении.
Выход из режима открытого окна осуществляется нажатием и удержанием кнопки «О».

Корректировка показаний температуры воздуха

Разблокируйте терморегулятор (если он был заблокирован до этого). Нажмите кнопку «О» для входа в меню. Кратковременно нажимайте кнопку «О» пока не появится индикация температуры большими цифрами и мигающее значение справа сверху. Данное значение – коррек-тировка датчика температуры воздуха в пределах -10…+10 °С (по умолчанию 0 °С). При необходимости, установите нужное значение нажатием кнопок «<» или «>».

Рис. 6. Режим коррекировки показаний температуры воздуха

Выход из меню и подтверждение выбора осуществляется последовательным нажатием кнопки «О» до появления главного экрана терморегулятора, либо нажатием и удержанием кнопки «О» более 3-х секунд.

Настройка экрана терморегулятора

В терморегуляторе предусмотрена настройка яркости и контрастности экрана для его комфортного использования.

Яркость настраивается только при помощи мобильного приложения SST Cloud.

Контрастность настраивается только в меню терморегулятора.

Для настройки контрастности необходимо разблокировать экран (если он был до этого заблокирован), нажать кнопку «О»

Рис. 7. Настройка яркости

для входа в меню. Кратковременно нажимайте кнопку «О» пока не появится индикация «dc». Значение справа начнет мигать. Установите необходимое значение нажатием кнопок «<» или «>». Доступна корректировка от 0 до 21. Выход из меню и подтверждение выбора осуществляется последовательным нажатием кнопки «О» до появления главного экрана терморегулятора, либо нажатием и удержанием кнопки «О» более 3-х секунд.

Самодиагностика

Терморегулятор постоянно контролирует работу системы обогрева.

Контроль работоспособности датчика температуры

Терморегулятор постоянно контролирует работоспособность датчика температуры. В случае выхода его из строя (обрыв или замыкание установочных проводов) на дисплее будет отображена информация о неисправности (рис 8, 9):

Er 01 – обрыв датчика температуры пола,

Er 02 – замыкание датчика температуры пола.

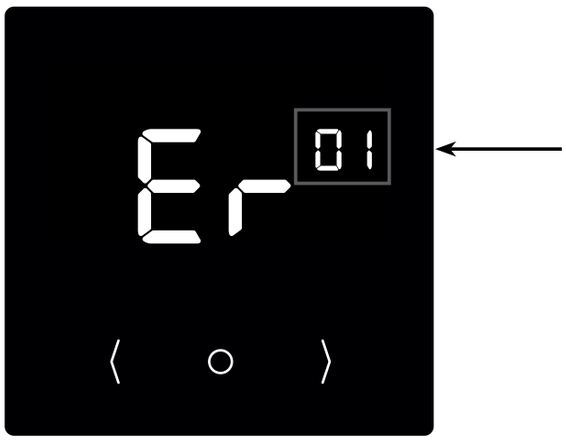

Рис. 8. Обрыв датчика обогрева

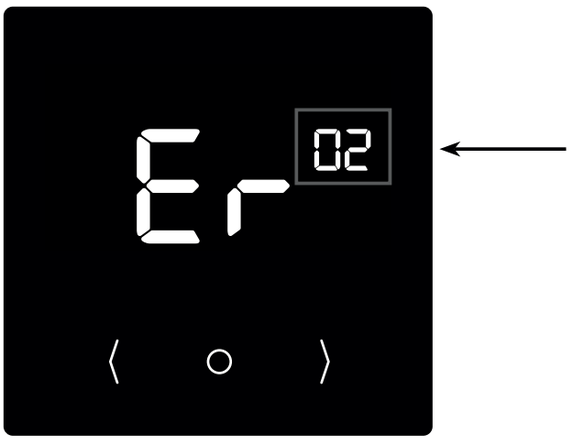

Рис. 9 . Замыкание датчика обогрева

Вам необходимо связаться с дилером для осуществления ремонта либо замены датчика температуры.

В случае неисправности датчика температуры пола в терморегуляторе предусмо-

трен аварийный режим работы. В этом режиме устройство ориентируется только по датчику температуры воздуха. Изменение температуры ограничения при этом может быть недоступно.

Для удаления ошибки датчика и включения аварийного режима необходимо выполнить следующие действия:

– при отображении на экране терморегулятора одной из ошибок «Er» нажать и удерживать кнопку «О» более 3-х секунд.
– терморегулятор откроет меню корректировки датчика температуры воздуха (см. стр. 32)
– выход из меню и подтверждение выбора осуществляется последовательным нажатием кнопки «О» до появления главного экрана терморегулятора, либо нажатием и удержанием кнопки «О» более 3-х секунд.
– терморегулятор работает только по датчику температуры воздуха в штатном режиме.

Возврат к заводским установкам

В терморегуляторе предусмотрена возможность возврата к заводским установкам. Для этого необходимо нажать и удерживать кнопки «>» и «<» до появления мигающей индикации 00. После этого просто включите терморегулятор.

Монтаж терморегулятора с использованием рамки Legrand Valena

1. Аккуратно отсоедините верхнюю часть терморегулятора как показано на рисунке 10а (четыре защёлки).
2. Выполните электрическое подключение.
3. Установите заднюю крышку терморегулятора в распаечную коробку и зафиксируйте как минимум двумя винтами.
4. Установите рамку Legrand Valena как показано на рис. 10б.
5. Установите переходную рамку (входит в комплект поставки).
6. Установите верхнюю часть терморегулятора.

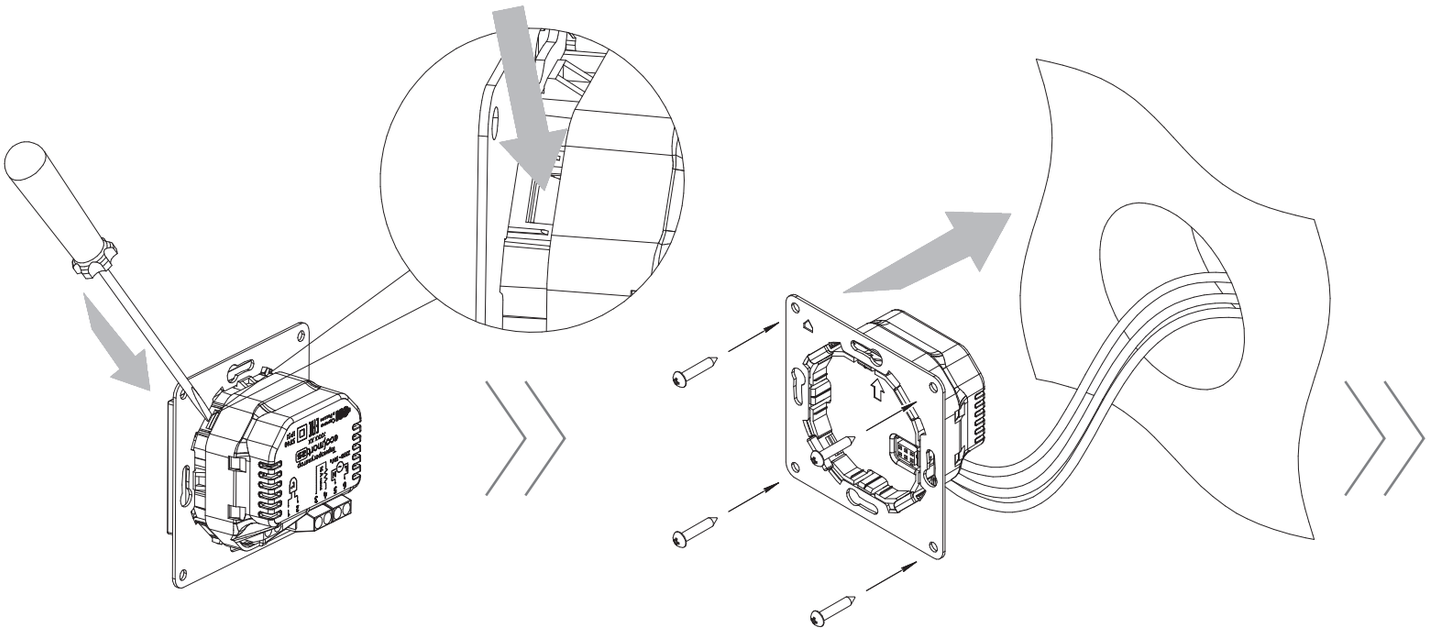

Рис. 10а

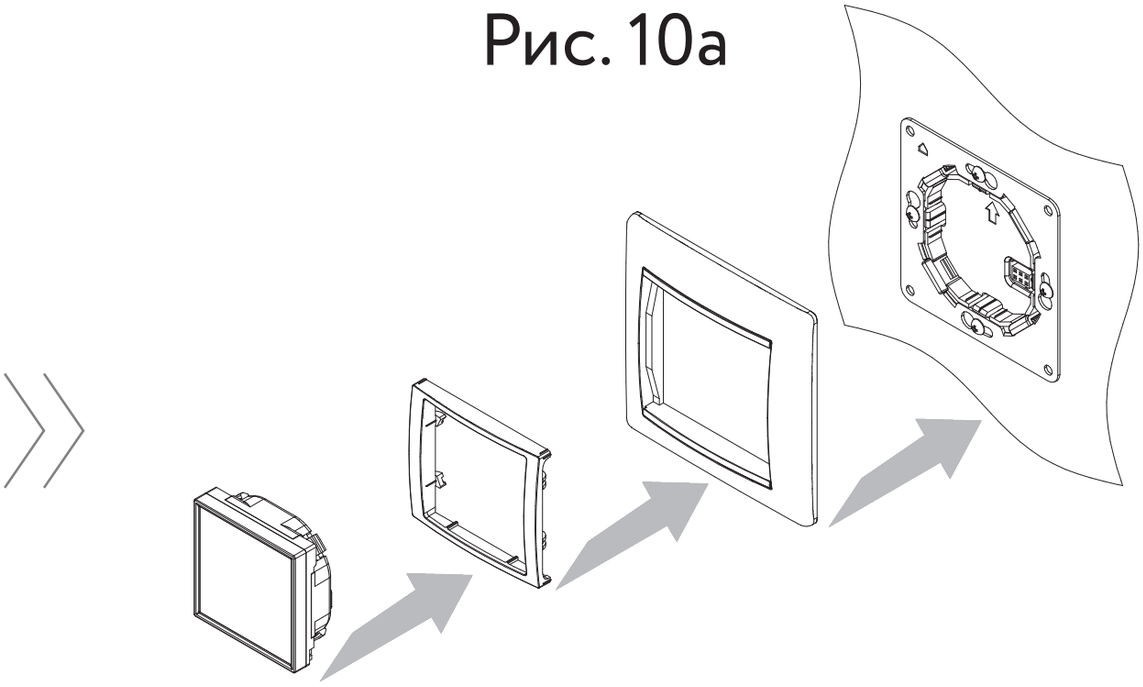

Рис. 10б

Демонтаж терморегулятора при использовании рамки Legrand Valena

1. Снимите рамку с помощью шлицевой отвёртки.
2. Демонтируйте терморегулятор (рис. 10в).

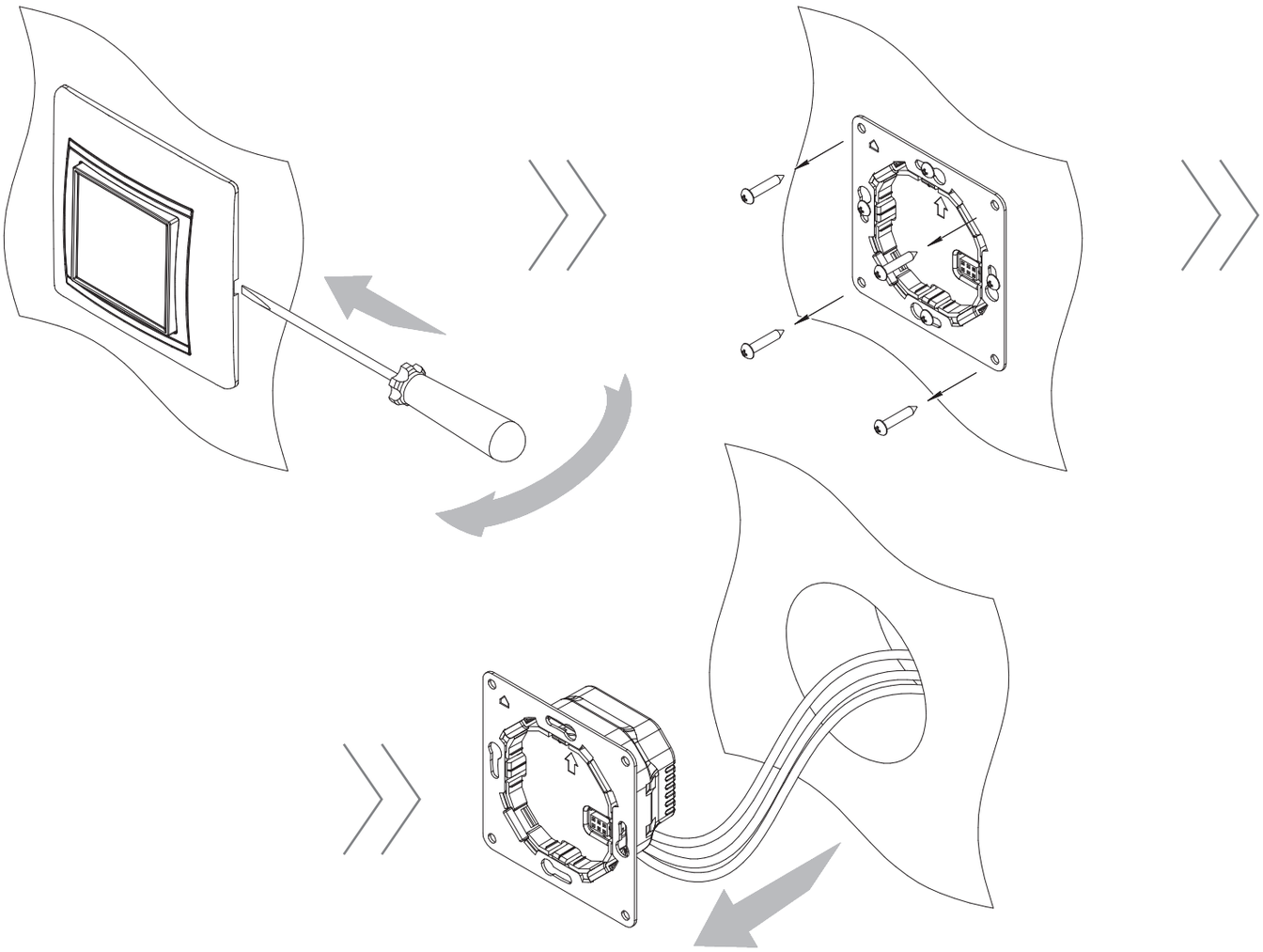

Рис. 10в

Сервисный центр:

+7 495 728-80-80;
garant@groupe-atlantic.com

141008, Россия, Московская область,
г. Мытищи, Проектируемый пр-д 5274,
стр. 7.

Адреса и телефоны сервисных центров
в других регионах уточняйте на сайте
www.teploluxe.ru

Произведено в РФ:
ООО «Груп Атлантик Теплолюкс»; www.teploluxe.ru;
141008, Россия, Московская обл., г. Мытищи,
Проектируемый пр-д 5274, стр. 7;
Тел/факс + 7 495 728-80-80.